TAPPO MASCHIO - ORFS

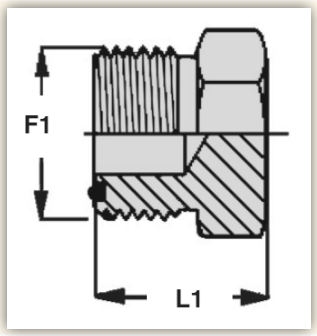

CODICE	Filettatura F1	Dimensioni mm
		L1
EF00PNL04	9/16” - 18	16,5
EF00PNL06	11/16” - 16	19
EF00PNL08	13/16” - 16	22
EF00PNL10	1” - 14	26
EF00PNL12	13/16” - 16	27,5
EF00PNL16	1.7/16” - 12	28
EF00PNL20	1.11/16” - 12	28

Strada Provinciale 231 km. 1+900 - 70026 Modugno (BA) Italy
Tel. +39 080.5329202/5328513 Fax +39 080.5324756
email: ***info@difast.it*** sito web: ***www.difast.it***