TAPPO MASCHIO - JIC

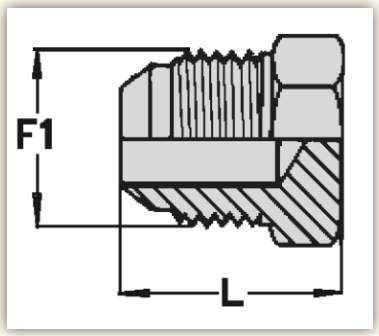

CODICE	Filettatura F1	Dimensioni mm
		L
EF03P0716	7/16” -20	20,5
EF03P0012	1/2” -20	20,5
EF03P0916	9/16” -18	21,5
EF03P0034	3/4” -16	24,5
EF03P0078	7/8” -14	28
EF03P1116	1.1/16” -12	32,5
EF03P1516	1.5/16” -12	34
EF03P0158	1.5/8” -12	37
EF03P0178	1.7/8” -12	42

Strada Provinciale 231 km. 1+900 - 70026 Modugno (BA) Italy
Tel. +39 080.5329202/5328513 Fax +39 080.5324756
email: ***info@difast.it*** sito web: ***www.difast.it***